DMG

TempoCemNE

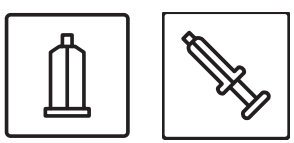

Descrizione del prodotto

TempoCemNE è un cemento automiscelante privo di eugenolo a base di ossido di zinco, il cui impiego è indicato per il fissaggio temporaneo di corone, ponti, inlay e onlay, nonché per ogni tipo di provvisorio.

Indicazioni

TempoCemNE

- Fissaggio temporaneo di corone e ponti, inlay e onlay provvisori e definitivi.

Controindicazioni

Non usare il materiale in caso di allergie ai suoi componenti o in caso di allergie da contatto, che sono comunque rare.

Indicazioni di base per la sicurezza

- Solo per uso dentistico!
- Conservare lontano dalla portata dei bambini!
- Evitare il contatto con pelle e occhi! In caso di contatto accidentale sciacquare immediatamente con abbondante acqua e consultare comunque un dottore.
- Contiene colofonia

Sistema d'applicazione

- Cartuccia Automix: vedere “Uso della cartuccia Automix” a pagina 24
- Siringa Smartmix: vedere “Uso della siringa Smartmix” a pagina 25

Nota: in occasione del primo utilizzo di una cartuccia o di una siringa far fuoriuscire una piccola quantità di materiale e gettarla via.

Tempo di lavoro

TempoCemNE

≈1:00 min	Preparazione

4:00 - 5:00 min	Tempo di presa in sede intraorale

Nota: i tempi indicati si riferiscono a una temperatura ambiente di 23 °C e un tasso di umidità relativa normale del 50 %. Se la temperatura aumenta o diminuisce, i tempi indicati si abbreviano o si prolungano rispettivamente.

Campi di applicazione

Fissaggio temporaneo

1. TempoCemNE si usa nel corso del trattamento temporaneo asciutto.
2. Inserire il trattamento temporaneo entro 1:00 min dall'inizio della miscelazione e fissare esercitando una leggera pressione sul dente asciutto precedentemente preparato.
3. Una volta indurito, rimuovere i residui di cemento aiutandosi con uno specillo.
   È possibile rimuovere facilmente i residui di cemento in pezzi grossi.
4. Liberare gli interstizi da eventuali residui passando delicatamente il filo interdentale.
   Il colore chiaro del materiale ne consente la facile individuazione rispetto al dente.

Uso della cartuccia Automix

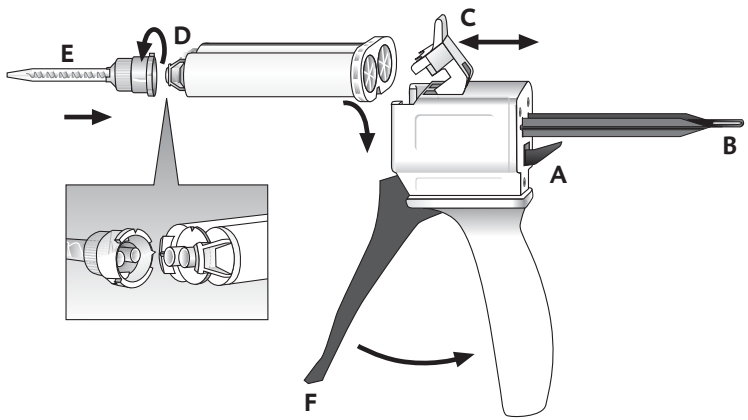

Inserimento cartuccia

1. Spingere verso l'alto la leva [A] posta sul lato posteriore dell'applicatore Automix ed estrarre completamente la valvola [B].
2. Sollevare il coperchio di plastica [C], inserire la cartuccia e richiudere il coperchio di plastica [C].

Nota: le tacche sulla cartuccia devono corrispondere con quelle dell'applicatore Automix.

Applicazione della cannula di miscelazione

1. Estrarre il tappo della cartuccia [D] o la cannula di miscelazione usata ruotandoli di 90° in senso antiorario e gettarli via.
2. Applicare la cannula di miscelazione nuova [E].

Nota: le tacche sulla cannula di miscelazione devono corrispondere con quelle sulla cartuccia.

3. Bloccare la cannula di miscelazione ruotandola di 90° in senso orario.

Applicazione del materiale

- In occasione del primo utilizzo della cartuccia far fuoriuscire una piccola quantità di materiale e gettarla via.
- Miscelare il materiale nella cannula di miscelazione tramite la leva [F] sull'applicatore Automix e applicare direttamente.

Nota: dopo l'uso lasciare inserita la cannula già usata come tappo di chiusura della cartuccia!

Estrazione della cartuccia

1. Spingere verso l'alto la leva [A] posta sul lato posteriore dell'applicatore Automix ed estrarre completamente la valvola [B].
2. Sollevare il coperchio di plastica [C] ed estrarre la cartuccia.

Uso della siringa Smartmix

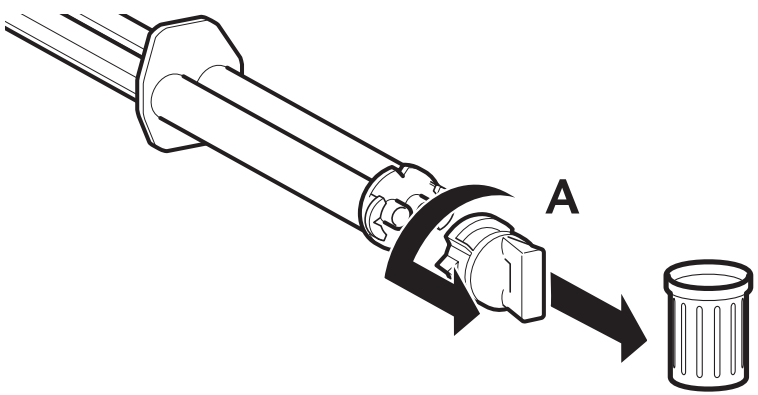

1. Prima di applicare la cannula di miscelazione, rimuovere e gettare il tappo di chiusura [A]

o la cannula di miscelazione usata ruotandoli di 90° in senso antiorario e gettarli via.

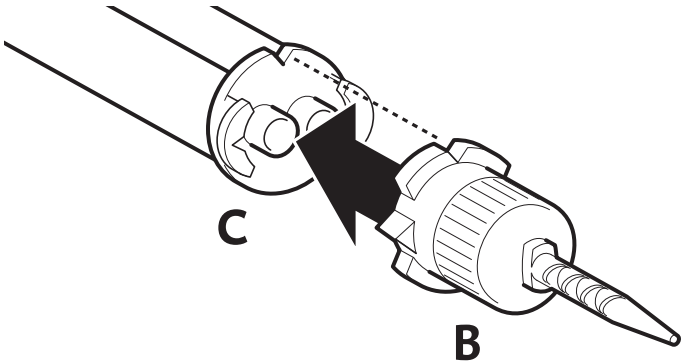

2. Applicare una cannula di miscelazione nuova [B].

Nota: le tacche sulla siringa Smartmix [C] devono corrispondere con quelle della cannula di miscelazione.

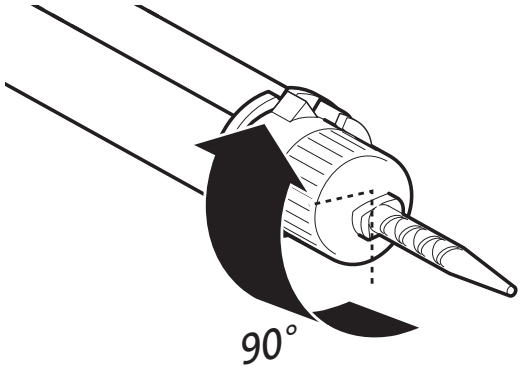

3. Bloccare la cannula di miscelazione ruotandola di 90° in senso orario.
4. Il materiale fuoriesce dalla cannula di miscelazione e può essere applicato direttamente.

Nota: in occasione del primo utilizzo della siringa far fuoriuscire una piccola quantità di materiale e gettarla via!

Dopo l'uso lasciare inserita la cannula già usata come tappo di chiusura della siringa Smartmix!

Disinfezione dell'applicatore Automix

È possibile riutilizzare l'applicatore Automix dopo la disinfezione, ma occorre sostituirlo in caso di evidenti segni di usura.
La disinfezione può avvenire mediante una comune disinfezione ad immersione. DMG raccomanda di utilizzare esclusivamente i disinfettanti indicati dall'istituto RKI (Robert Koch Institut). È possibile inoltre disinfettare l'applicatore Automix in autoclave.

Effetti collaterali

In alcuni casi particolari non è da escludere una ipersensibilità o un'allergia da contatto ai costituenti del materiale.

Composizione

- Catalizzatore: resina naturale, acidi grassi, additivi
- Pasta base: ossido di zinco, paraffina, additivi

Classificazione

ISO 3107:1988 (essendo automiscelante il tempo di presa è più breve rispetto alla norma).

Conservazione e durata

- Conservare a temperatura ambiente (da 15 a 25 °C/ da 59 a 77 °F) all'asciutto!
- Non conservare in frigorifero!
- Tenere al riparo dalla luce solare diretta!
- Dopo l'uso lasciare inserita la cannula già usata come tappo di chiusura della cartuccia Automix!
- Dopo l'uso lasciare inserita la cannula già usata come tappo di chiusura della siringa Smartmix!
- Non usare dopo la data di scadenza!

Confezioni

Ricambi

1 cartuccia da 60 g di pasta, 35 Automix-Tips	
TempoCemNE	REF 110272*

2 siringhe doppie Smartmix da 11 g di pasta 20 Smartmix-Tips	
TempoCemNE	REF 212104*

*Non in vendita negli USA

Accessori

1 Automix-Dispenser Tipo 25 1:1	REF 110253
50 Automix-Tips blu 1:1	REF 110266
50 Smartmix-Tips Short	REF 212040

Disponibile solo negli USA

Ricambi

1 cartuccia da 60 g di pasta, 40 Automix-Tips	
TempoCemNE	REF 110302

2 siringhe doppie Smartmix da 11 g di pasta 10 Smartmix-Tips	
TempoCemNE	REF 212104

Bivirkninger

I enkelte tilfælde kan hypersensibilitet eller kontaktallergi over for materialets bestanddele ikke udelukkes.

Sammensætning

- Katalysatorpasta: naturharpiks, fedtsyrer, additiver
- Basispasta: zinkoxid, paraffin, additiver

Klassifikation

ISO 3107:1988 (på grund af den automatiske iblanding er hærdningstiden forkortet i forhold til standarden).

Opbevaring og holdbarhed

- ▸ Opbevares tørt ved stuetemperatur (15 til 25 °C/59 til 77 °F)!
- ▸ Opbevares ikke i køleskab!
- ▸ Beskyttes mod direkte sol!
- ▸ Lad den brugte blandekanyle blive siddende som lukning på Automix-patronen efter påføring!
- ▸ Lad den brugte blandekanyle blive siddende som lukning på Smartmix-sprøjten efter påføring!
- ▸ Må ikke anvendes efter udløbsdatoen!

Handelsformer

Refill-pakning

1 patron à 60 g pasta, 35 Automix-tips	
TempoCemNE	REF 110272*

2 Smartmix-dobbeltsprøjter à 11 g pasta 20 Smartmix-tips	
TempoCemNE	REF 212104*

*Fås ikke i USA

Tilbehør

1 Automix-dispenser Type 25 1:1	REF 110253
50 Automix-tips Blue 1:1	REF 110266
50 Smartmix-tips Short	REF 212040

Fås kun i USA

Refill-pakning

1 patron à 60 g pasta, 40 Automix-tips	
TempoCemNE	REF 110302

2 Smartmix-dobbeltsprøjter à 11 g pasta 10 Smartmix-tips	
TempoCemNE	REF 212104

Produktbeskrivning

TempoCemNE är en automatiskt blandande eugenolfri cement på zinkoxidbas, som är avsedd för provisorisk fastsättning av kronor och broar, inlägg och pålägg samt alla sorters provisorier.

Indikationer

TempoCemNE

- Temporär fastsättning av provisoriska och permanenta kronor och broar, inlägg och pålägg.

Kontraindikationer

Materialet ska inte användas vid konstaterad allergi mot något av innehållsämnena eller vid kontaktallergi, som kan uppträda i sällsynta fall.

Grundläggande säkerhetsanvisningar

- Får endast användas för dentalt bruk av tandläkare!
- Förvaras otillgängligt för barn!
- Undvik kontakt med ögonen eller huden! Om materialet ändå skulle komma i kontakt med ögonen eller huden ska ögonen/huden omedelbart sköljas noga med mycket vatten och läkare konsulteras vid behov.
- Innehåller kolofonium

Applikationssystem

- Automix-patron: se ”Hantering av Automix-patronen” på sida 54
- Smartmix-patron: se ”Hantering av Smartmix-sprutan” på sida 55

Notera: När en patron eller spruta ska användas för första gången ska du först trycka ut material av en ärtas storlek och kassera det.

Tidsschema

TempoCemNE

≈1:00 min	Bearbetningstid:
4:00–5:00 min	Härdningstid i munnen

Notera: De angivna tiderna gäller vid en rumstemperatur på 23 °C och en normal relativ luftfuktighet på 50 %. Högre temperaturer förkortar tiderna, lägre temperaturer förlänger dem.

Rekommenderad användning

Temporär fastsättning

1. Applicera TempoCemNE på det torra, temporära provisoriet.
2. Fäst det temporära provisoriet på den torra preparerade tanden med lätt tryck inom 1:00 min efter påbörjad uppblandning .
3. Efter härdningen ska cementöverskott avlägsnas med en sond.
   Dessa kan avlägsnas lätt och i stora bitar.
4. Överskott mellan tänderna avlägsnas omsorgsfullt med tandtråd.
   På grund av sin ljusa färg kontrasterar materialet väl mot tandsubstansen.

Hantering av Automix-patronen

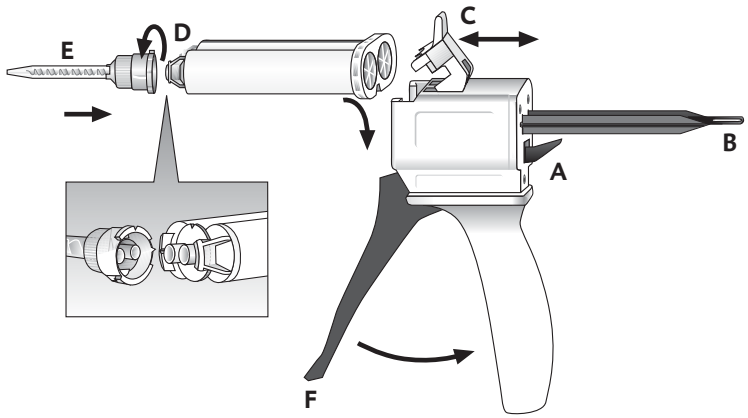

Sätta i patronen

1. Tryck spak [A] på baksidan av Automix-Dispenser uppåt och dra tillbaka slid [B] helt.
2. Fäll upp upp plastspärr [C], sätt i patronen och lås fast den med plastspärr [C].

Notera: Kontrollera att patronens fördjupning och Automix-Dispenser passar ihop.

Sätta fast blandningskanylen

1. Vrid patronskydd [D] eller den använda blandningskanylen 90° motsols och dra sedan av och släng dem.
2. Sätta på en ny blandningskanyl [E].

Notera: Kontrollera att patronens fördjupning och blandningskanylen passar ihop.

3. Blandningskanylen låses fast genom vridning medsols 90°.

Applicera material

- ▸ När en patron används för första gången ska du först trycka ut material av en ärtas storlek och kasta bort detta.
- ▸ Aktivera spak [F] på Automix-Dispenser i blandningskanylen och applicera materialet sedan direkt.

Notera: Den använda blandningskanylen lämnas efter applikationen kvar som lock för patronen!

Ta ur patronen

1. Tryck spak [A] på baksidan av Automix-Dispenser uppåt och dra tillbaka slid [B] helt.
2. Fäll upp plastspärr [C] och avlägsna patronen.

Hantering av Smartmix-sprutan

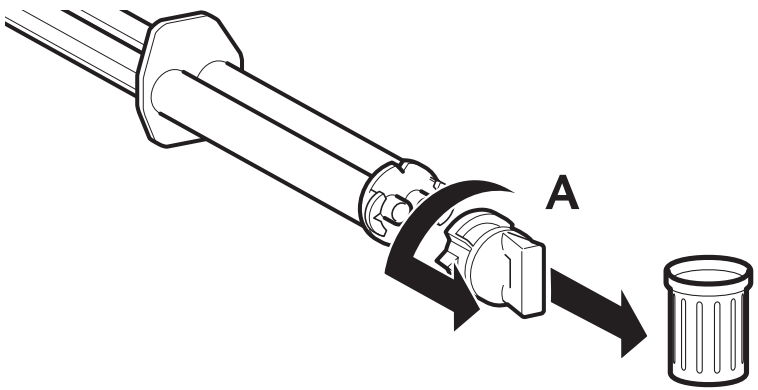

1. Innan blandningskanylen sätts på ska förslutningshätta [A] eller den använda blandningskanylen avlägsnas genom vridning 90° motsols och kastas.

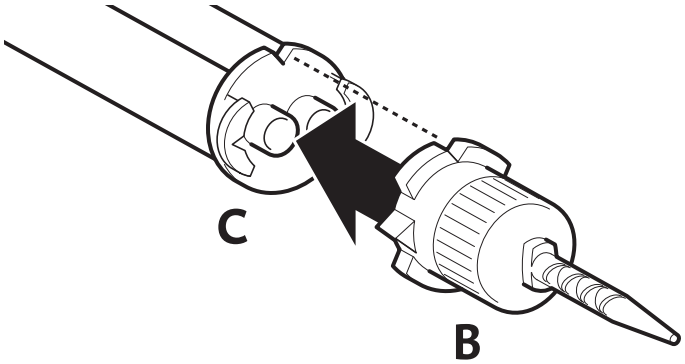

2. Sätta på ny blandningskanyl [B].

Notera: Kontrollera att Smartmix-sprutans [C] fördjupning och blandningskanylen passar ihop.

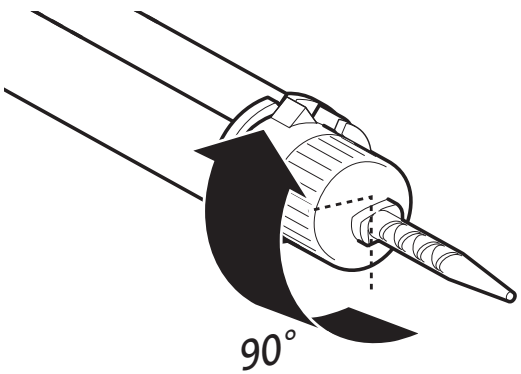

3. Blandningskanylen låses fast genom vridning medsols 90°.

4. Materialet blandas när det trycks ut i blandningskanylen och kan appliceras direkt.

Notera: När en spruta används för första gången ska du först trycka ut material av en ärtas storlek och kasta bort detta!

Den använda blandningskanylen lämnas kvar som lock på Smartmix-sprutan efter applikationen!

Desinfektion av Automix-Dispenser

Automix-Dispenser är återanvändbar efter desinfektion. Byt ut dispensern om synliga spår av slitage skulle uppträda.
Desinfektion kan utföras med ett i vanligt desinfektionsmedel för desinfektion genom nedsänkning. DMG rekommenderar att uteslutande desinfektionsmedel som är upptagna på RKI:s (Robert Koch-institutet) lista används. Automix-Dispenser kan dessutom autoklaveras.

Biverkningar

I enskilda fall kan hypersensibilitet eller kontaktallergi mot materialets innehållsämnen inte uteslutas.

Sammansättning

- Katalysatorpasta: Naturharts, fettsyror, additiv
- Baspasta: Zinkoxid, paraffin, additiv

Klassifikation

ISO 3107:1988 (på grund av den automatiska blandningen har härdningstiden förkortats gentemot normen).

Lagring och hållbarhet

- ▸ Lagras torrt vid rumstemperatur (15 bis 25 °C/59 bis 77 °F)!
- ▸ Ska ej lagras i kylskåp!
- ▸ Skyddas från direkt solstrålning!
- ▸ Den använda blandningskanylen lämnas kvar som lock på Automix-patronen efter applikationen!
- ▸ Den använda blandningskanylen lämnas kvar som lock på Smartmix-sprutan efter applikationen!
- ▸ Använd inte materialet efter angivet hållbarhetsdatum!

Leveransform

Påfyllningsförpackning

1 patron à 60 g pasta, 35 Automix-Tips	
TempoCemNE	REF 110272*

2 Smartmix-dubbelsprutor à 11 g pasta 20 Smartmix-Tips	
TempoCemNE	REF 212104*

*Saluförs ej i USA

Tillbehör

1 Automix-Dispenser Typ 25 1:1	REF 110253
50 Automix-Tips Blå 1:1	REF 110266
50 Smartmix-Tips Short	REF 212040

***Saluförs endast i USA**

Påfyllningsförpackning

1 patron à 60 g pasta, 40 Automix-Tips	
TempoCemNE	REF 110302

2 Smartmix-dubbelsprutor à 11g pasta 10 Smartmix-Tips	
TempoCemNE	REF 212104

Opis produktu

TempoCemNE to samomieszający się cement na bazie tlenku cynku niezawierający eugenolu, stosowane do tymczasowego mocowania koron, mostów, wkładów koronowych typu inlay i onlay, a także wszelkich typów tymczasowych uzupełnień protetycznych.

Wskazania

TempoCemNE

- Tymczasowe mocowanie stałych i tymczasowych koron i mostów oraz wkładów koronowych typu inlay i onlay.

Przeciwwskazania

Nie należy stosować materiału, jeżeli występują alergie na jeden ze składników czy też, w sporadycznych przypadkach, alergie kontaktowe.

Podstawowe wskazówki bezpieczeństwa

- Produkt przeznaczony wyłącznie do zastosowania w stomatologii!
- Przechowywać w miejscu niedostępnym dla dzieci!
- Unikać kontaktu ze skórą i z oczami! W przypadku niezamierzonego kontaktu natychmiast przemyć skażone miejsce dużą ilością wody i w razie potrzeby skontaktować się z lekarzem.
- Zawiera kalafonię

System aplikacji

- Nabój Automix: patrz „Posługiwanie się nabojem Automix” na stronie 60
- Strzykawka Smartmix: patrz „Posługiwanie się strzykawką Smartmix” na stronie 62

Wskazówka: Przy pierwszym użyciu naboju lub strzykawki należy wycisnąć niewielką ilość materiału wielkości ziarenka grochu i następnie ją wyrzucić.

Procedura postępowania

TempoCemNE

≈1:00 min	Czas obróbki
4:00 - 5:00 min	Czas utwardzania w jamie ustnej

Wskazówka: Podany czas obowiązuje dla temp. pokojowej wynoszącej 23 °C i normalnej wilgotności względnej w wysokości 50 %. Wyższa temperatura skraca, a niższa wydłuża podany czas.

Zalecane zastosowanie

Tymczasowe mocowanie

1. TempoCemNE należy nakładać na suche tymczasowe uzupełnienie protetyczne.
2. Tymczasowe uzupełnienie protetyczne nałożyć w ciągu 1:00 min od początku mieszania i lekko dociskając zamocować na suchym, przygotowanym zębie.
3. Po utwardzeniu nadmiar cementu należy usunąć za pomocą zgłębnika. Można je łatwo usuwać dużymi płatami.
4. Nadmiar cementu w przestrzeniach międzyzębowych należy usnąć ostrożnie używając nici dentystycznej. Dzięki swej jasnej barwie materiał łatwo odróżnia się od tkanki zęba.

Posługiwanie się nabojem Automix

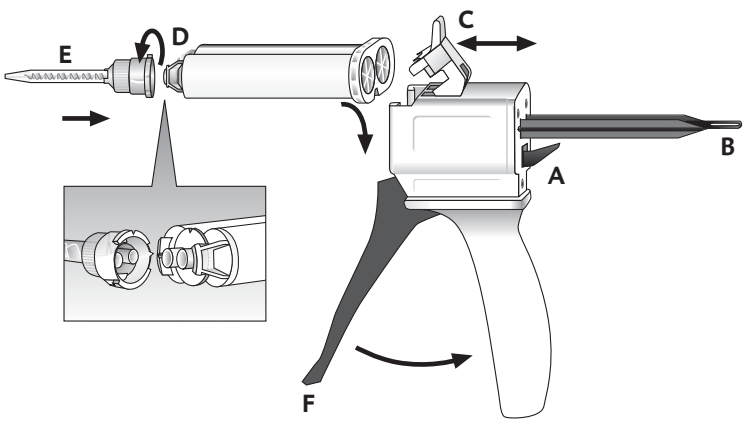

Wstawianie naboju

1. Dźwignię [A] z tyłu dozownika Automix podnieść do góry i całkowicie odsunąć zasuwę [B].

2. Rygiel z tworzywa sztucznego [C] odchylić w górę, wstawić nabój i zablokować go przy pomocy rygla [C].

Wskazówka: Zwrócić uwagę, aby wyżłobienia we naboju i dozowniku Automix odpowiadały sobie.

Nakładanie kaniuli mieszającej

1. Ściągnąć kapturek naboju [D] lub zużytą kaniulę mieszającą obracając ją o 90° w kierunku przeciwnym do ruchu wskazówek zegara, a następnie wyrzucić.
2. Nałożyć nową kaniulę mieszającą [E].

Wskazówka: Zwrócić uwagę, aby wyżłobienia w kaniuli mieszającej i naboju odpowiadały sobie.

3. Zablokować kaniulę mieszającą obracając ją o 90° w kierunku zgodnym z ruchem wskazówek zegara.

Nakładanie materiału

- Przy pierwszym użyciu naboju należy wycisnąć niewielką ilość materiału wielkości ziarenka grochu i wyrzucić.
- Zmieszać materiał w kaniuli mieszającej naciskając dźwignię [F] w dozowniku Automix i od razu nanieść go na wybrane miejsce.

Wskazówka: Po zakończeniu nakładania należy pozostawić zużytą kaniulę na naboju jako zatyczkę!

Wyjmowanie naboju

1. Dźwignię [A] z tyłu dozownika Automix podnieść do góry i całkowicie odsunąć zasuwę [B].
2. Odchylić w górę rygiel z tworzywa sztucznego [C] i wyjąć nabój.

Posługiwanie się strzykawką Smartmix

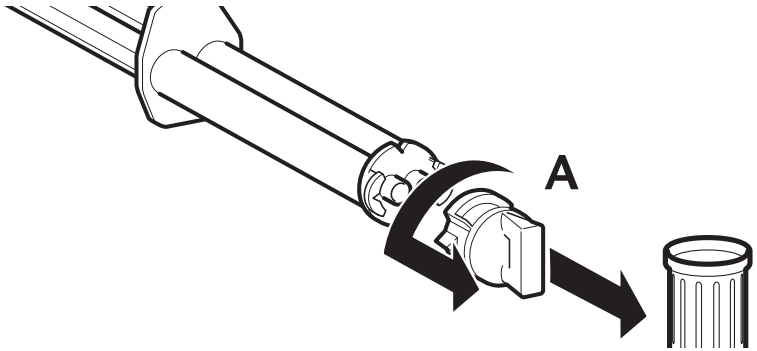

1. Przed nałożeniem kaniuli mieszającej należy zdjąć zatyczkę [A] lub zużytą kaniulę mieszającą obracając ją o 90° w kierunku przeciwnym do ruchu wskazówek zegara i następnie wyrzucić.

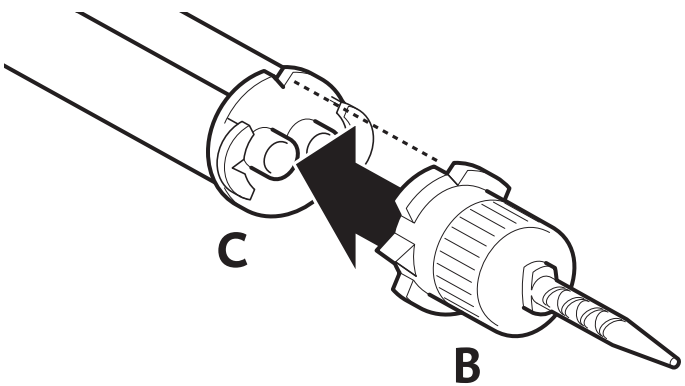

2. Nałożyć nową kaniulę mieszającą [B].

Wskazówka: Zwrócić uwagę, aby wyżłobienia w strzykawce Smartmix [C] i w kaniuli mieszającej odpowiadały sobie.

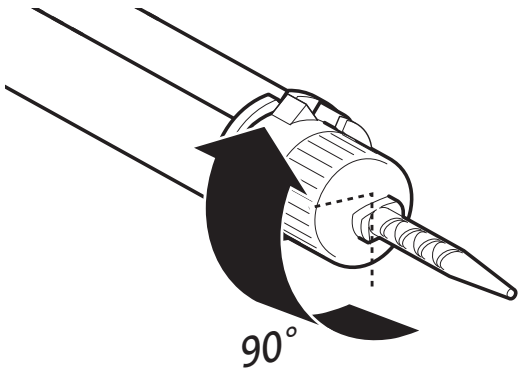

3. Zablokować kaniulę mieszającą obracając ją o 90° w kierunku zgodnym z ruchem wskazówek zegara.
4. Podczas wyciskania materiał zostaje zmieszany w kaniuli i można go bezpośrednio nakładać.

Wskazówki: Przy pierwszym użyciu strzykawki należy wycisnąć niewielką ilość materiału wielkości ziarenka grochu i wyrzucić!

Po zakończonej aplikacji należy pozostawić zużytą kaniulę mieszającą na strzykawce Smartmix jako zatyczkę!

Dezynfekcja dozownika Automix

Po dezynfekcji dozownik Automix nadaje się do ponownego użycia. Jednakże, w przypadku widocznych śladów zużycia, należy go wymienić na nowy.
Do dezynfekcji można stosować dostępny w handlu system dezynfekcji metodą zanurzeniową. DMG zaleca stosowanie wyłącznie środków dezynfekcyjnych zatwierdzonych przez RKI (Instytut im. Roberta Kocha). Dozownik Automix nadaje się również do dezynfekcji w autoklawie.

Działania niepożądane

W sporadycznych przypadkach nie można wykluczyć nadmiernej wrażliwości lub alergii kontaktowej na składniki materiału.

Skład

- Katalizator (pasta): żywice naturalne, kwasy tłuszczowe, dodatki chemiczne
- Pasta podstawowa: tlenek cynku, parafina, dodatki chemiczne

Klasyfikacja

ISO 3107:1988 (z uwagi na automatyczne mieszanie czas utwardzania został skrócony w porównaniu z normą).

Przechowywanie i trwałość produktu

- ▸ Przechowywać w suchym miejscu w temperaturze pokojowej (15 do 25 °C/59 do 77 °F)!
- ▸ Nie przechowywać w lodówce!
- ▸ Chronić przed bezpośrednim promieniowaniem słonecznym!
- ▸ Po zakończonej aplikacji należy pozostawić zużytą kaniulę na naboju Automix jako zatyczkę!
- ▸ Po zakończonej aplikacji należy pozostawić zużytą kaniulę mieszającą na strzykawce Smartmix jako zatyczkę!

- Nie stosować po upływie terminu przydatności do użycia!

Formy handlowe

Opakowanie uzupełniające

1 nabój zawierający 60 g pasty, 35 końcówek Automix	
TempoCemNE	REF 110272*

2 podwójne strzykawki Smartmix zawierające 11 g pasty 20 końcówek Smartmix	
TempoCemNE	REF 212104*

*Produkt niedostępny w USA

Akcesoria

1 dozownik Automix typ 25 1:1	REF 110253
50 końcówek Automix Blue 1:1	REF 110266
50 końcówek Smartmix Short	REF 212040

Dostępne wyłącznie w USA

Opakowanie uzupełniające

1 nabój zawierający 60 g pasty, 40 końcówek Automix	
TempoCemNE	REF 110302

2 podwójne strzykawki Smartmix zawierające 11 g pasty 10 końcówek Smartmix	
TempoCemNE	REF 212104

Инструкция по применению Русский

Описание продукта

TempoCemNE – автоматически смешиваемый безэвгенольный цемент на основе оксида цинка, который используется для временной фиксации коронок, мостов и вкладок, а также для всех видов временных протезов.

Показания

TempoCemNE

- Временное закрепление временных и постоянных коронок, мостов, вкладок и накладок.

Противопоказания

Не используйте материал при наличии аллергии на какой-либо из компонентов композита или контактной аллергии, имеющей место в редких случаях.

Основные меры предосторожности:

- Предназначен исключительно для применения в стоматологии.
- Хранить в недоступном для детей месте.
- Не допускайте попадания на кожу и в глаза. При случайном попадании немедленно промойте большим количеством воды и при необходимости проконсультируйтесь с врачом.
- Содержит канифоль

Способ нанесения

- Automix-картридж: см. “Использование картриджа Automix“ на стр. 66
- Smartmix-шприц: см. “Использование шприца Smartmix“ на стр. 68

Указание: При первом использовании картриджа или шприца выдавите и выбросьте небольшое количество материала (размером с горошину).

График работ

TempoCemNE

≈1:00 мин	Время обработки
4:00 - 5:00 мин	Время отверждения во рту

Указание: Указанное время действительно только при температуре 23 °C и нормальной относительной влажности воздуха 50 %. Более высокая температура сокращает это время, более низкая – увеличивает.

Рекомендуемый способ применения:

Временная фиксация

1. TempoCemNE наносится на сухую временную конструкцию.
2. Установите временную конструкцию в течение 1 мин после замешивания, закрепите легким нажатием на сухой подготовленный зуб.
3. После отверждения удалить зондом излишки цемента.
   Они удаляются легко и большими частями.
4. Осторожно удалить зубной нитью межзубные излишки.
   Благодаря светлому цвету материал можно хорошо отличать от зубного вещества.

Использование картриджа Automix

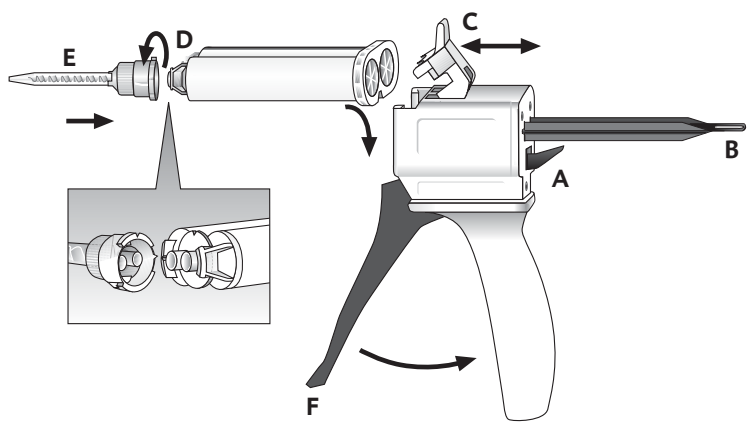

Установка картриджа

1. Поднимите вверх рычажок [A] на тыльной части диспенсера Automix и выдвиньте назад до отказа скользящий затвор [B].
2. Приподнимите пластиковый фиксатор [C], установите картридж и закрепите его пластиковым фиксатором [C].

Указание: Следите, чтобы прорези на картридже совпадали с соответствующими выступами на диспенсере Automix.

Установка смесительного наконечника

1. Снимите колпачок картриджа [D] или использованный смесительный наконечник, повернув против часовой стрелки на 90°, и выбросьте их;
2. Установите новый смесительный наконечник [E].

Указание: Следите, чтобы прорези на смесительном наконечнике совпадали с соответствующими выступами на картридже.

3. Зафиксируйте смесительный наконечник, повернув его по часовой стрелке на 90°.

Нанесение материала

- При первом использовании картриджа выдавите и выбросьте небольшое количество материала (размером с горошину).
- Смешайте материал в смесительном наконечнике, нажав на курок [F] диспенсера Automix,и нанесите материал.

Указание: После нанесения материала использованный смесительный наконечник оставьте в качестве колпачка для картриджа.

Извлечение картриджа

1. Поднимите вверх рычажок [A] на тыльной части диспенсера Automix и выдвиньте назад до отказа скользящий затвор [B].
2. Приподнимите пластиковый фиксатор [C] и извлеките картридж.

Использование шприца Smartmix

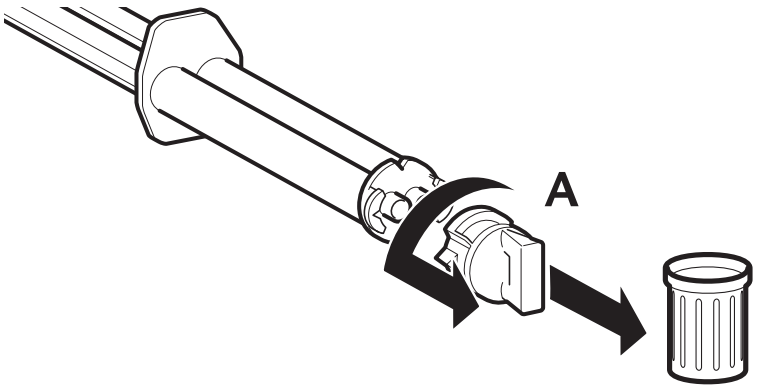

1. Перед установкой смесительного наконечника снимите колпачок [A] или использованный смесительный наконечник, повернув его против часовой стрелки на 90°, и выбросьте.

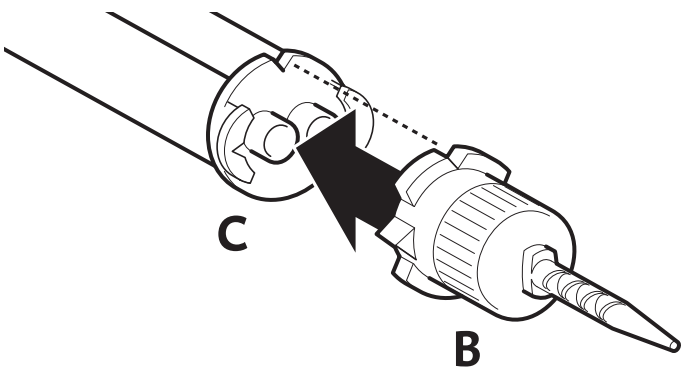

2. Установите новый смесительный наконечник [B].

Указание: Следите, чтобы прорези шприца Smartmix совпадали с соответствующими выступами на смесительном наконечнике.

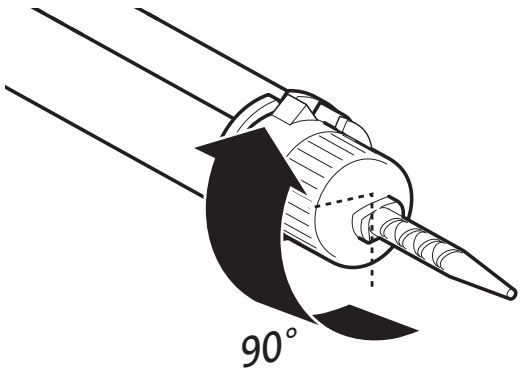

3. Зафиксируйте смесительный наконечник, повернув его по часовой стрелке на 90°.
4. При выдавливании материал смешивается в наконечнике и готов к нанесению.

Указание: При первом использовании выдавите и выбросьте небольшое количество материала (размером с горошину).

После нанесения материала использованный смесительный наконечник на шприце Smartmix оставьте в качестве колпачка.

Дезинфекция Automix -диспенсера

После дезинфекции диспенсер Automix можно использовать повторно, но если на нем присутствуют видимые следы износа, его следует заменить.
Дезинфекцию можно проводить обычными средствами для дезинфекции путем погружения. DMG рекомендует использовать только средства дезинфекции, входящие в список Института Роберта Коха. Дезинфекция диспенсера Automix может также проводиться путем стерилизации в автоклаве.

Побочные действия

В единичных случаях не исключена гиперчувствительность или контактная аллергия на компоненты материала.

Состав

- Катализаторная паста: Природные смолы, жирные кислоты, присадки
- Паста основы: оксид цинка, парафин, присадки

Классификация:

ISO 3107:1988 (вследствие автоматического замешивания время отверждения по сравнению с нормой было сокращено).

Способ и сроки хранения

- ▸ Хранить в сухом месте при температуре (15 - 25 °C/59 - 77 °F).
- ▸ Не хранить в холодильнике!
- ▸ Не допускать попадания прямых солнечных лучей!
- ▸ После нанесения материала использованный смесительный наконечник оставьте в качестве колпачка для картриджа Automix
- ▸ После нанесения материала использованный смесительный наконечник на шприце Smartmix оставьте в качестве колпачка.

- Не используйте по истечению срока годности!

Форма продажи:

Запасная упаковка для доливки

1 картридж на 60 г пасты, 35 насадок Automix	
TempoCemNE	REF 110272*

2 спаренных шприца Smartmix на 11 г пасты 20 насадок Smartmix-Tips	
TempoCemNE	REF 212104*

*В США не продается

Принадлежности:

1 дозатор Automix-Dispenser тип 25 1:1	REF 110253
50 насадок Automix Blue 1:1	REF 110266
50 насадок Smartmix-Tips Short	REF 212040

***Только для продажи в США**

Запасная упаковка для доливки

1 картридж на 60 г пасты, 40 насадок Automix	
TempoCemNE	REF 110302

2 спаренных шприца Smartmix на 11г пасты 10 насадок Smartmix-Tips	
TempoCemNE	REF 212104

CE 0482

DMG Chemisch-Pharmazeutische Fabrik GmbH
Elbgaustraße 248
22547 Hamburg
Germany

Fon: + 49. (0) 40. 84 006-0
Fax: + 49. (0) 40. 84 006-222

www.dmg-dental.com

091664/#2_2012-03