DMG

Luxatemp Star

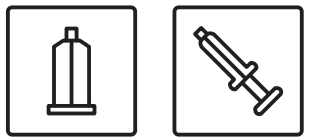

Descrizione del prodotto

Luxatemp Star è un composito autoindurente per la creazione di corone e ponti provvisori, Inlay, Onlay e Veneer. Il materiale a 2 componenti a base di metacrilati polifunzionali è automiscelante.

Indicazioni

- Produzione di corone e ponti provvisori, Inlay, Onlay, corone parziali e Veneer.
- Produzione di restauri provvisori di lunga durata.

Controindicazioni

Non utilizzare il materiale in caso di allergie alle sostanze contenute o nei rari casi di allergie da contatto.

Indicazioni fondamentali per la sicurezza

- Solo per uso odontoiatrico!
- Conservare lontano dalla portata dei bambini!
- Evitare il contatto con la pelle e gli occhi! In caso di contatto accidentale con gli occhi, sciacquare immediatamente con abbondante acqua e consultare comunque un dottore.
- Durante la lavorazione del provvisorio indossare maschera e occhialini protettivi, onde evitare l‘ingresso della polvere di levigatura negli occhi e nelle vie respiratorie!

Sistema di applicazione

- Cartuccia Automix: veder “Uso della cartuccia Automix” a pagina 33
- Siringa Smartmix: veder “Uso della siringa Smartmix” a pagina 34

Tempi

0:00-0:45 min	Inserimento in bocca
1:30-2:20 min	Estrazione dalla bocca

5:00 min	Fine dell‘indurimento lavorazione del provvisorio

Avvertenza: I tempi indicati sono validi per una temperatura ambiente di 23 °C e un tasso di umidità relativa normale del 50%. In caso di temperature più elevate ridurre la tempistica.

Utilizzo raccomandato

1. Prima della preparazione di corone o ponti, oppure in previsione dell‘estrazione di un dente, prendere un‘impronta del quadrante con alginato o silicone o con un materiale termoplastico per pre-impronte.
   In alternativa, è possibile preparare il provvisorio anche con una matrice termoformata in laboratorio o, in caso di corone singole, con una corona matrice preformata. Osservare attentamente le relative indicazioni del produttore!

Avvertenza: Se si utilizza un‘impronta in silicone, livellare i sottosquadri ed eventualmente incidere i canali di scarico. Nelle zone molari, in caso di denti mancanti, scavare un canale nell‘impronta in modo da creare un collegamento tra i denti pilastro.

2. Asciugare i denti preparati e livellare i sottosquadri. Successivamente umettare leggermente i monconi, i tessuti circostanti e gli eventuali perni moncone in composito con vaselina o un altro agente distaccante simile.
3. Scegliere il colore di Luxatemp Star desiderato ed inserire a relativa cartuccia nel dispenser Automix o utilizzare la relativa siringa Smartmix vedere “Uso della cartuccia Automix” a pagina 33/ vedere “Uso della siringa Smartmix” a pagina 34.

Avvertenza: Al fine di prevenire bolle, la cannula di miscelazione deve rimanere sempre immersa nel materiale durante l‘applicazione.

Nel riempire, ridurre al minimo l‘eccesso di materiale.

4. Riempire l‘impronta e la matrice termoformata con Luxatemp Star. Iniziare ad applicare il materiale sulle superfici occlusali dell‘impronta o della matrice termoformata, quindi riempire bene fino a raggiungere le zone gengivali.
5. Inserire sui denti preparati l‘impronta o la matrice termoformata, riempite con Luxatemp Star entro 45 secondi dall‘inizio della miscelazione esercitando una pressione moderata e tenerle ben ferme in sede.

Avvertenza: Il processo di consolidamento deve essere monitorato per via intraorale (ad esempio con una sonda), poiché la temperatura orale influisce in modo decisivo sull‘indurimento e l‘estrazione del provvisorio è possibile solo durante la fase elastica.

6. Estrarre il provvisorio dalla bocca nella fase elastica, vale a dire nell‘arco di tempo compreso tra 1:30 fino a 2:20 dopo l‘inizio della miscelazione.

Avvertenza: Per migliorare ulteriormente la precisione dei grandi provvisori, è possibile ricollocarli nell‘impronta fino al loro definitivo indurimento, dopo averli estratti dalla bocca.

7. Prima della lavorazione rimuovere lo strato inibitore dell‘ossigeno sulla superficie del provvisorio (per esempio con alcol).

Attenzione: Durante la lavorazione del provvisorio indossare maschera e occhialini protettivi, onde evitare l‘ingresso della polvere di levigatura negli occhi e nelle vie respiratorie!

- ▸ Indossare la maschera e gli occhialini protettivi.
- ▸ Aspirare la polvere di levigatura e non respirarla.

8. Dopo circa 5:00 min dall‘inizio della miscelazione, rifinire il provvisorio con frese acriliche a bassa velocità, dischi flessibili, ecc.
9. Controllare l‘occlusione e molare con gli strumenti adatti.
10. Eventualmente, laccare la superficie del provvisorio con una vernice fotoindurente ad elevata lucidità (per es. Luxatemp-Glaze &

Bond) o lucidare manualmente con uno spazzolino in pelo di capra o con un gommino.

11. Pulire ed asciugare il moncone e rimuovere per bene l'agente distaccante.
12. Cementare il provvisorio.

Avvertenza: Per la cementazione del provvisorio è possible usare qualsiasi cemento provvisorio. Si consiglia l'uso di cementi di fissaggio automiscelanti, per esempio TempoCemNE (a base di zinco, senza eugenolo).

I cementi contenenti eugenolo possono inibire la polimerizzazione del cemento a base di resina nel fissaggio definitivo.

13. Controllare l'occlusione ed adattare in base alla necessità.

Personalizzazione e riparazione di un provvisorio

Avvertenza: Per personalizzare e riparare un provvisorio nuovo non è necessario irruvidire la superficie o usare un adesivo (andare al passaggio 2).

Attenzione: Durante la lavorazione del provvisorio indossare maschera e occhialini protettivi, onde evitare l'ingresso della polvere di levigatura negli occhi e nelle vie respiratorie.

- Indossare la maschera e gli occhialini protettivi.
- Aspirare la polvere di levigatura e non respirarla.

1. Personalizzazione e riparazione di un provvisorio vecchio: Irruvidire leggermente la superficie da ricostruire del provvisorio con una fresa o un'unità di aria compressa. Poi applicare uno strato adesivo (per es. Luxatemp-Glaze & Bond) osservando le relative istruzioni per l'uso.
2. Applicare Luxatemp Star su tutte le superfici.
3. Tenere unite le parti per 3 min.
4. Dopo 5 min rifinire la superficie interessata secondo le tecniche abituali.

Avvertenza: Per accelerare il processo di polimerizzazione, il provvisorio può essere immerso in acqua calda a 50 °C per alcuni minuti.

In alternativa è possibile personalizzare o riparare il provvisorio anche con il composito fluido,

foto indurente LuxaFlow Star. Osservare attentamente le relative istruzioni per l'uso!

Uso della cartuccia Automix

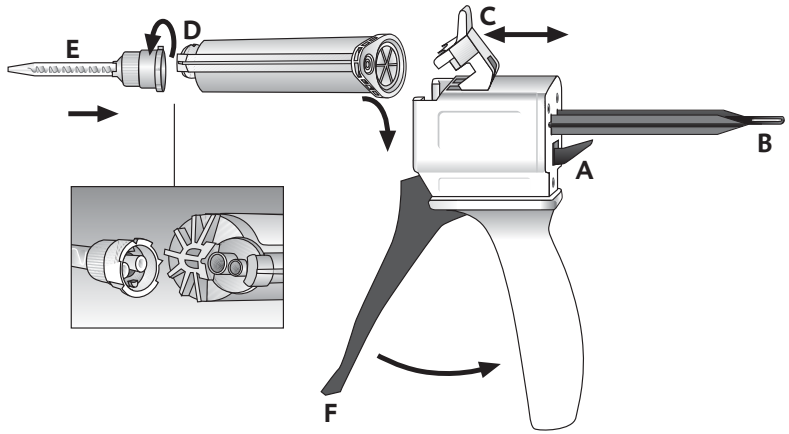

Inserimento della cartuccia

1. Sollevare la leva [A] sul retro del dispenser Automix e arretrare completamente lo scorrevole [B].
2. Sollevare il fermo in plastica [C], inserire la cartuccia e bloccarla con il fermo in plastica [C].

Avvertenza: Prestare attenzione a che le tacche sulla cartuccia e sul dispenser Automix corrispondano perfettamente.

Attaccare la cannula di miscelazione

1. Rimuovere e gettare il tappo della cartuccia [D] o la cannula di miscelazione usata, eseguendo una rotazione di 90° in senso orario.
2. Attaccare una nuova cannula di miscelazione [E].

Avvertenza: Prestare attenzione affinché le tacche sulla cartuccia e sulla cannula di miscelazione corrispondano perfettamente.

3. Bloccare la cannula di miscelazione eseguendo una rotazione di 90° in senso orario.

Applicare il materiale

- Al primo utilizzo della cartuccia o della siringa, estrarre una quantità di materiale delle dimensioni di un pisello e gettarla.
- Miscelare il materiale che fuoriesce premendo la leva [F] del dispenser Automix nella cannula di miscelazione ed applicare direttamente.

Avvertenza: Dopo l'uso lasciare inserita la cannula già usata come tappo di chiusura della cartuccia.

Estrazione della cartuccia

1. Sollevare la leva [A] sul retro del dispenser Automix e arretrare completamente lo scorrevole [B].
2. Sollevare il fermo in plastica [C] ed estrarre la cartuccia.

Uso della siringa Smartmix

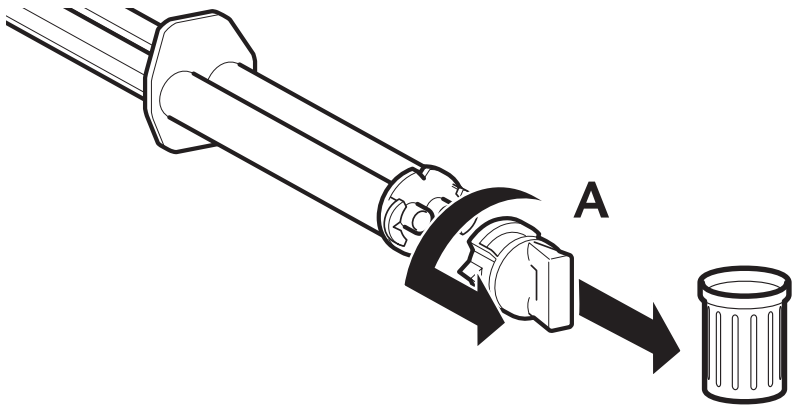

1. Prima di attaccare la cannula di miscelazione, estrarre e gettare il tappo di chiusura [A] o la cannula già usata eseguendo una rotazione di 90° in senso orario.

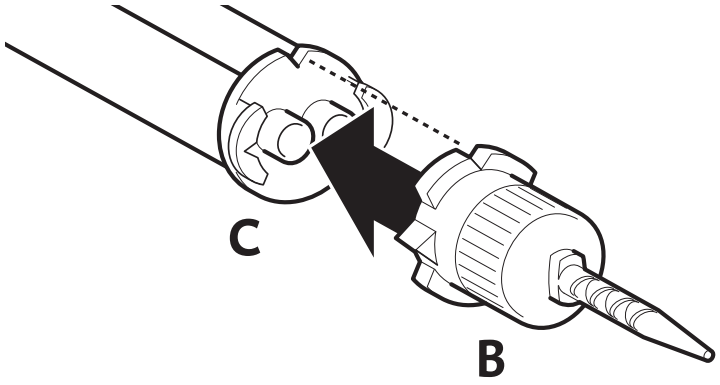

2. Attaccare una nuova cannula di miscelazione [B].

Avvertenza: Prestare attenzione affinché le tacche sulla siringa Smartmix [C] e sulla cannula di miscelazione corrispondano perfettamente.

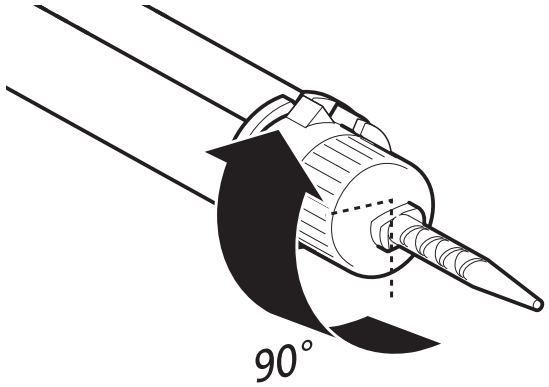

3. Bloccare la cannula di miscelazione eseguendo una rotazione di 90° in senso orario.
4. Prima di ogni utilizzo, rimuovere una piccola quantità di materiale e gettarla via.
5. Il materiale viene miscelato durante l'estrazione nella cannula e può essere applicato direttamente.

Avvertenza: Dopo l'uso lasciare inserita la cannula già usata come tappo di chiusura della siringa Smartmix.

Disinfezione del dispenser Automix

Il dispenser Automix è riutilizzabile dopo la disinfezione, tuttavia occorre sostituirlo in caso di evidenti tracce di usura.

La disinfezione può essere eseguita con un normale disinfettante ad immersione in commercio. Si consiglia di utilizzare esclusivamente i disinfettanti approvati dall'Istituto Robert Koch (RKI). Il dispenser Automix è sterilizzabile in autoclave.

Effetti collaterali

Finora non sono noti effetti collaterali sistemici.

Interazioni

I residui dei materiali a base di metacrilato possono alterare il comportamento adesivo dell'impronta in silicone e dei materiali per la registrazione del morso.

- Qualora sia stato realizzato un restauro precedente, la preparazione e il tessuto circostante dovranno essere accuratamente ripuliti dall'impronta con garza imbevuta di alcol e getto d'acqua.

Composizione

Riempimenti vetrosi in una matrice di metacrilati polifunzionali, catalizzatori, stabilizzatori, additivi. Privo di metilmetacrilato. Percentuale riempitivi: 44 peso-% = 25 vol.-% (da 0,02 a 2,5 µm)

Conservazione e scadenza

- Conservare in frigo a temperatura ambiente tra 15 e 25 °C (59 - 77 °F)!
- Tenere al riparo dalla luce solare diretta
- Dopo l'uso lasciare inserita, come tappo di chiusura, la cannula già usata della cartuccia Automix.
- Dopo l'uso lasciare inserita, come tappo di chiusura, la cannula già usata della siringa Smartmix.
- Non utilizzare dopo la data di scadenza!

Forme in commercio

Ricambi

1 cartuccia da 76 g di pasta, 15 Automix-Tips	
Colore A1	REF 110906
Colore A2	REF 110907
Colore A3	REF 110908
Colore A3,5	REF 110909
Colore B1	REF 110910
Colore Bleach Light	REF 110911

1 siringa da 15 g di pasta, 10 Smartmix-Tips	
Colore A2	REF 110901
Colore A3	REF 110902
Colore B1	REF 110904
Colore Bleach Light	REF 110905

Confezione convenienza

5 cartucce da 76 g di pasta, 75 Automix-Tips	
Colore A2	REF 110912
Colore A3	REF 110913

Accessori

1 dispenser Automix Tipo 50 10:1	REF 110411
1 stantuffo Automix Tipo 50 10:1	REF 110412
45 Automix-Tips Blue 10:1	REF 110409
50 Smartmix-Tips Green	REF 110724

CE 0482

DMG Chemisch-Pharmazeutische Fabrik GmbH
Elbgaustraße 248
22547 Hamburg
Germany

Fon: + 49. (0) 40. 84 006-0
Fax: + 49. (0) 40. 84 006-222

www.dmg-dental.com

091624/#5_2015-03